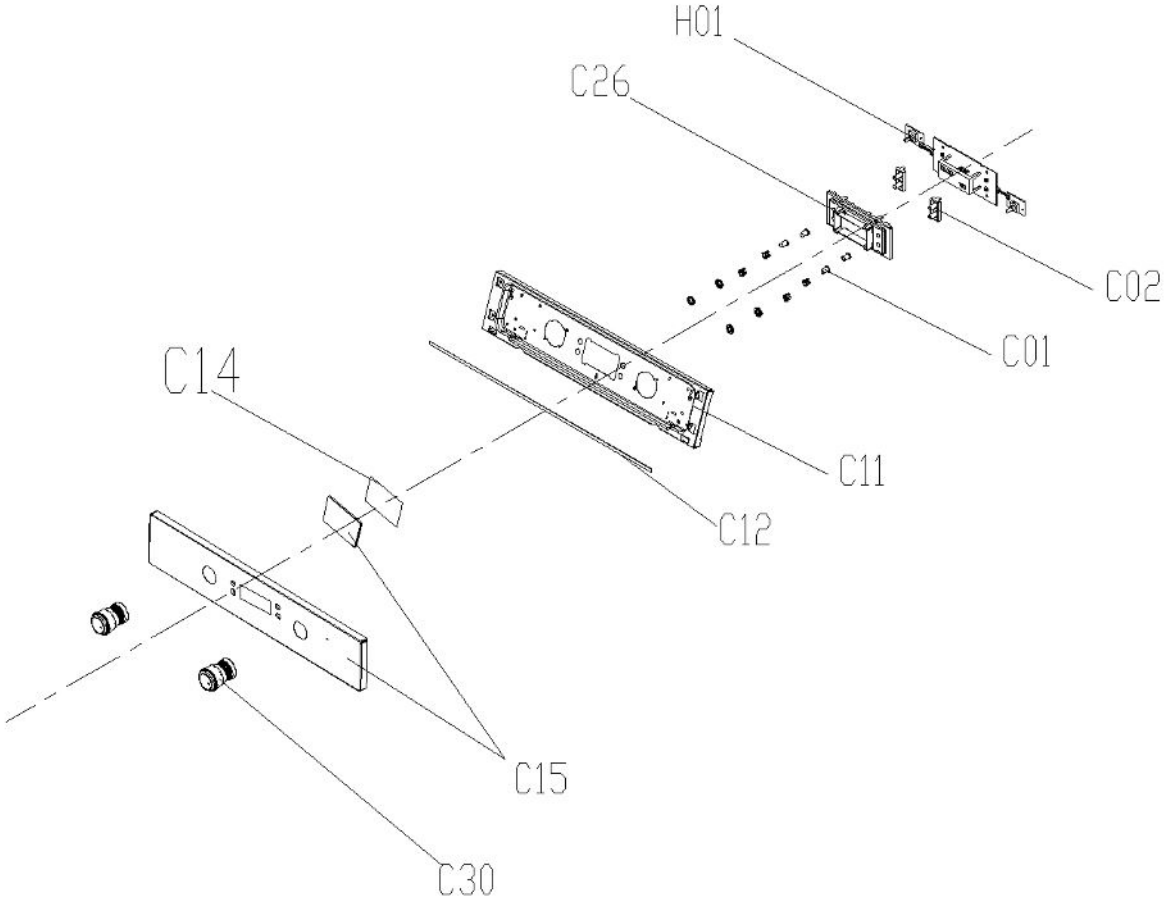
H01
C26
C02
C01
C14
C11
C12
C15
C30

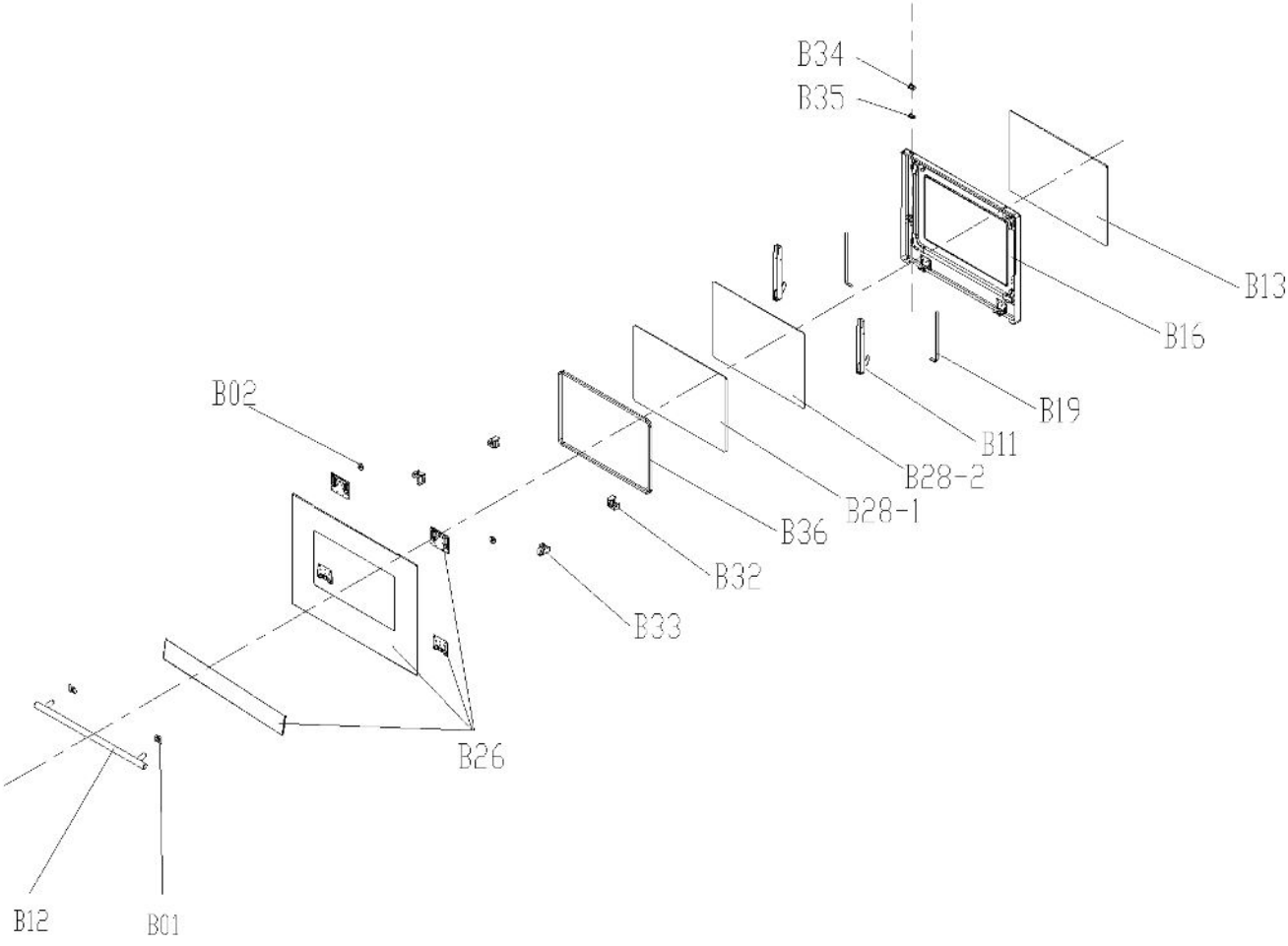
B34
B35
B13
B16
B19
B11
B28-2
B28-1
B36
B32
B33
B02
B26
B12
B01

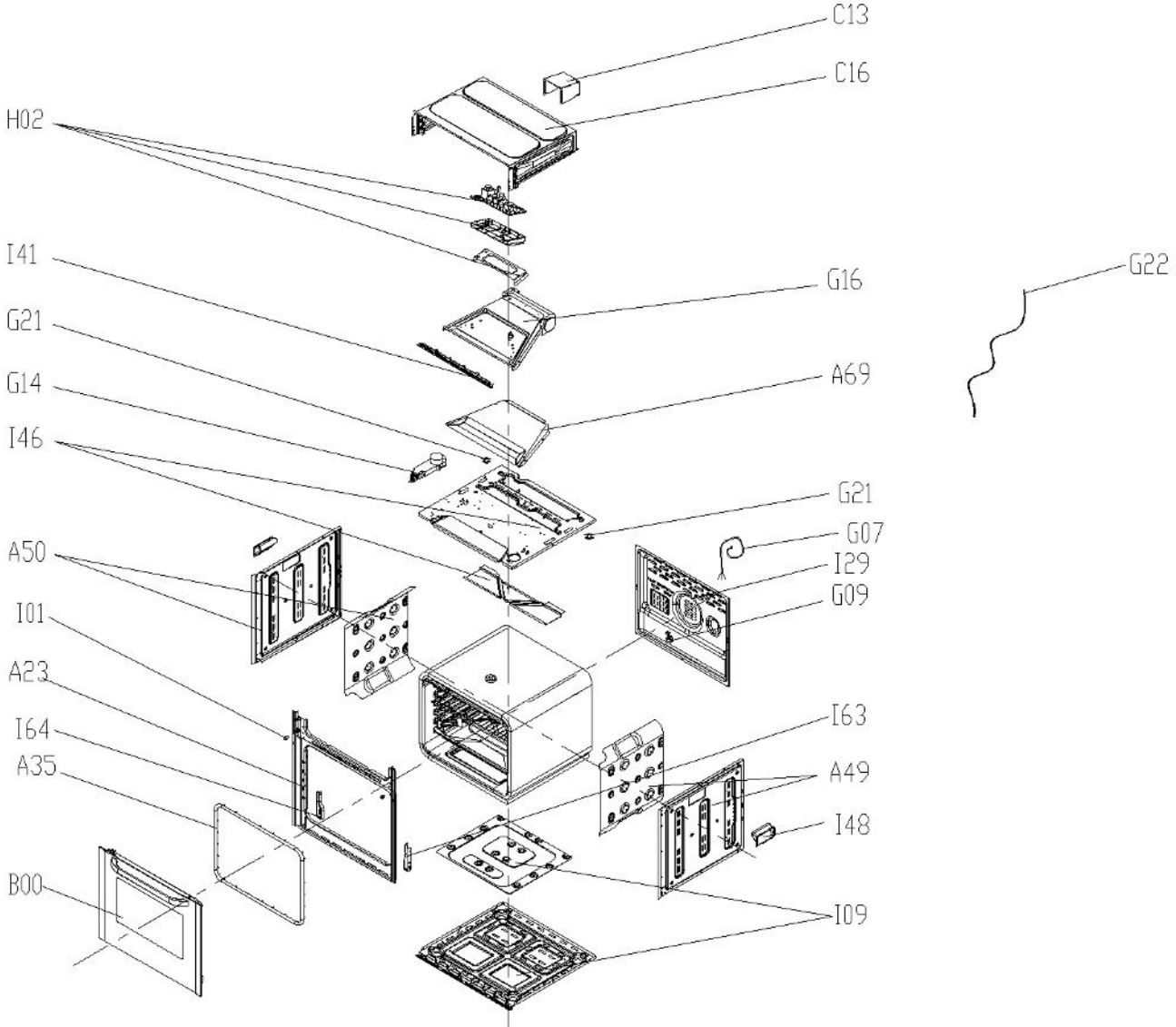
C13
C16
H02
I41
G16
G22
G21
G14
A69
I46
G21
G07
A50
I29
G09
I01
A23
I63
I64
A49
A35
I48
B00
I09

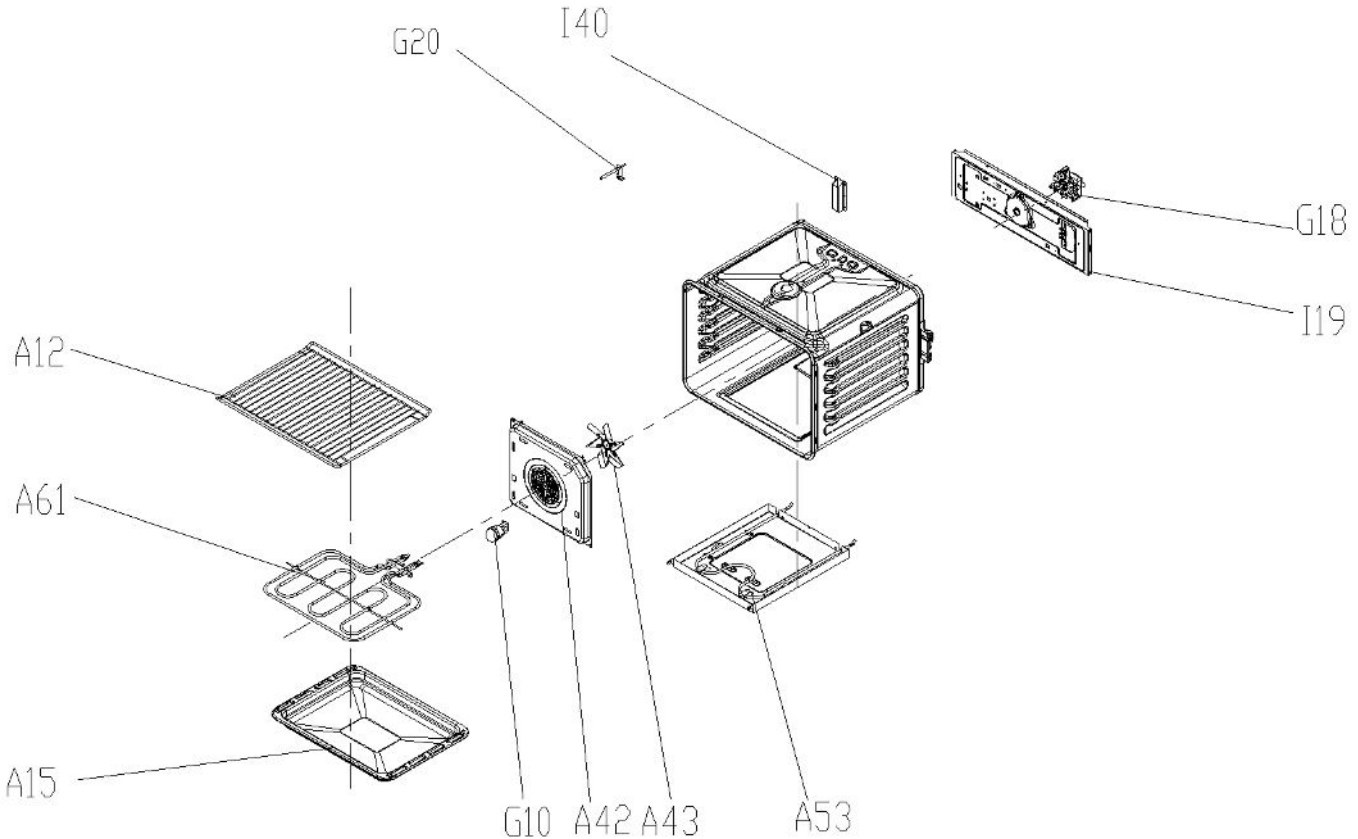
G20
I40
G18
I19
A12
A61
A15
G10
A42
A43
A53